ИНСТРУКЦИЯ
по переводу котла под сжиженный газ

Частное акционерное общество «Агроресурс»

Перевод котла на другой тип газа должен выполнять исключительно работник специализированной организации имеющей лицензию, установленной российским законодательством (например, лицензия Ростехнадзора или лицензия Федерального агентства по строительству и жилищно-коммунальному хозяйству с указанием разрешения на работу с газовым оборудованием). Данную работу может выполнять организация, осуществившая ввод оборудования в эксплуатацию.

Котел нельзя устанавливать в помещениях расположенных ниже уровня земли.

Перевод с природного газа на сжиженный газ
(для котлов торговых марок «Данко»8-24кВт,«ОК» 10-18кВт,«Данко»7-15,5кВт с автоматикой «630 EuroSit»,«710MiniSit»):

- перекрыть подачу газа;
- отсоединить коллектор от газовой трубы, вынуть термобаллон клапана из гильзы в котле и отсоединить датчик тяги;
- демонтировать коллектор из котла;
- заменить жиклеры основных горелок (рис.1);
- снять трубку подвода газа к пилотной горелки;
- пилотная горелка - заменить инжектор (рис.2) для природного газа, на инжектор для сжиженного газа;
- собрать и установить коллектор на место в обратной последовательности, заменив фитинговое соединение (трубку подвода газа к пилотной горелке);
- клапан - отключить функцию регулятора давления газа, для этого регулировочный винт выставить на max давление;
- клапан - отключить функцию настройки расхода газа на запальную горелку, для этого регулировочный винт выставить на max давление;
- проверить давление на входе.

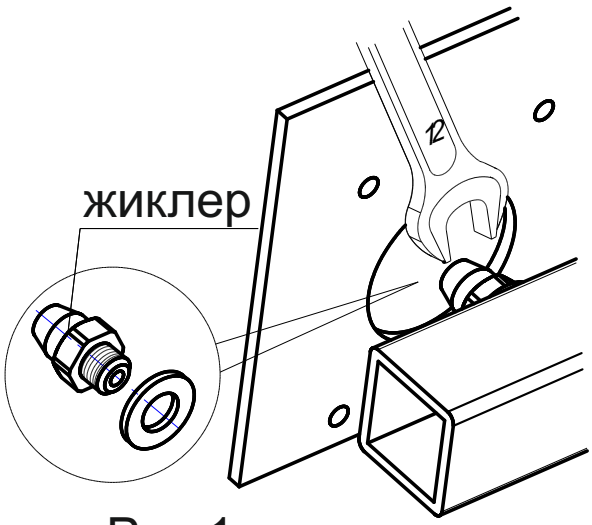

Рис.1

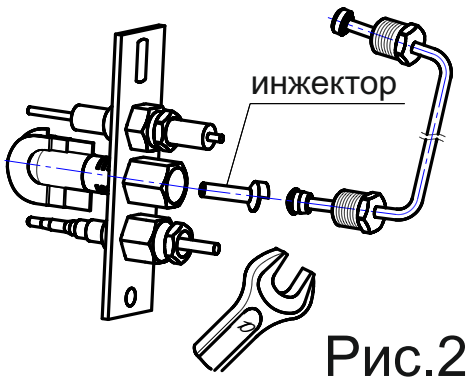

Рис.2

После завершения всех настроек и регулировочных работ необходимо проверить герметичность соединений и правильную работу котла и наклеить новую специальную заводскую табличку с указанием нового вида топлива

Не допускайте отрыв или проскок пламени при max и min давлении газа.
При изменении вида топлива герметизацию резьбовых соединений газовых линий необходимо проверить изоляционными материалами, предназначенными только для данного вида топлива.
Снятые части сохранить для обратного перевода котла с сжиженного газа на природный.

При реконструкции котла необходимо использовать оригинальные комплектующие поставляемые производителем или им рекомендованным поставщиком

Официальный представитель в РФ: ООО «Торговый Дом «Финист»
Ростовская область, г.Таганрог, Большой проспект 35

www: финист.рф
www: данко.рф